ヨネックスチャレンジカップ2025

＜チャレンジクラス＞

令和７年６月１８日
於　岩瀬スポーツ公園

＊6ゲーム先取（ノーアドバンテージスコアリング方式）

1. 岡本　綾子　【 大林TS 】
藤田　千鶴子　【 CTS 】

2. Bye

3. 荒瀧　マリアン　【 MIXED UP 】
栗田　美子　【 Teamキラリ 】

4. 山口　直美　【 センティア 】
高見　ゆかり　【 大林TS 】

5. 磯崎　祐子　【 わん♡チーム 】
森田　浩美　【 J☆フレンズ 】

6. 小野　あゆみ　【 センティア 】
河村　靖子　【 わん♡チーム 】

7. 窪田　真寿美　【 大林TS 】
吉田　賀世子　【 センティア 】

8. 岩田　佳代子　【 FFボニータ 】
中嶋　洋子　【 FFボニータ 】

9. 鉾井　礼子　【 大林TS 】
福井　真澄　【 ロコメイト 】

10. 池上　百恵　【 JSS富山 】
五十嵐　沙織　【 富山市TA 】

11. 滝沢　理佳　【 Base Liner 】
牧野　美里　【 MIXED UP 】

12. 鬼原　久美子　【 魚津市TA 】
清水　雅子　【 大林TS 】

13. 得地　美津子　【 南砺市TA 】
高橋　好江　【 グリーンテニス 】

14. 増山　智恵子　【 JSS富山 】
筒井　裕子　【 大林TS 】

15. 村中　雅子　【 センティア 】
飛弾野　朋子　【 JSS富山 】

16. 窪田　美穂　【 MIXED UP 】
当波　駒子　【 MIXED UP 】

17. 鍵谷　陽子　【 MIXED UP 】
蔵野　佳子　【 Teamキラリ 】

18. 奥野　雅美　【 ホワイトキャップス 】
佐々木　智佐子　【 グリーンテニス 】

19. 福山　真由美　【 魚津市TA 】
辻　多美子　【 魚津市TA 】

20. 中田　静香　【 MIXED UP 】
林　英吏子　【 MIXED UP 】

21. 豊田　時子　【 ステップ 】
湊　順子　【 魚津市TA 】

22. 高松　由香理　【 MIXED UP 】
新村　由美　【 ホワイトキャップス 】

23. 池田　有美　【 わくわくテニス 】
村田　あゆみ　【 わくわくテニス 】

24. 山﨑　英吏子　【 J☆フレンズ 】
浦田　道子　【 ロコメイト 】

25. 小城　玲子　【 ステップ 】
前田　小由理　【 mok.mok 】

26. 元村　めぐみ　【 ロコメイト 】
小川　梨佳　【 わくわくテニス 】

27. 今田　千夏子　【 魚津市TA 】
江淵　清美　【 魚津市TA 】

28. 山木　葉子　【 大林TS 】
毛呂　博美　【 大林TS 】

29. 羽倉　優子　【 大林TS 】
奥井　智子　【 MIXED UP 】

30. 辻本　裕子　【 わん♡チーム 】
浅井　美和　【 わん♡チーム 】

31. 島　喜代美　【 センティア 】
藤谷　裕子　【 Base Liner 】

32. 酒井　茂美　【 FFボニータ 】
松田　佐和子　【 Team Wish 】

岡本・藤田 64
山口・高見 63
小野・河村 62
小野・河村 64
窪田・吉田 60
鉾井・福井 65
鉾井・福井 64
鉾井・福井 60
滝沢・牧野 62
鉾井・福井 64
得地・高橋 62
村中・飛弾野 63
村中・飛弾野 60

奥野・佐々木 62
中田・林 63
中田・林 62
山﨑・浦田 62
高松・新村 62
山﨑・浦田 63
山﨑・浦田 61
山﨑・浦田 61
山﨑・浦田 62
元村・小川 60
元村・小川 63
山木・毛呂 60
元村・小川 31 RET
羽倉・奥井 64
島・藤谷 64
島・藤谷 63

＜三位決定戦＞
6. 小野　あゆみ　【 センティア 】
河村　靖子　【 わん♡チーム 】
元村・小川 W.O
26. 元村　めぐみ　【 ロコメイト 】
小川　梨佳　【 わくわくテニス 】

＊優勝ペアは2025年12月9日（火）10（水）横浜国際プール・インドア特設コート（前夜祭有）での全国決勝大会に出場できます。

ヨネックスチャレンジカップ2025

令和７年６月１８日
於　岩瀬スポーツ公園

＜ステップアップクラス＞
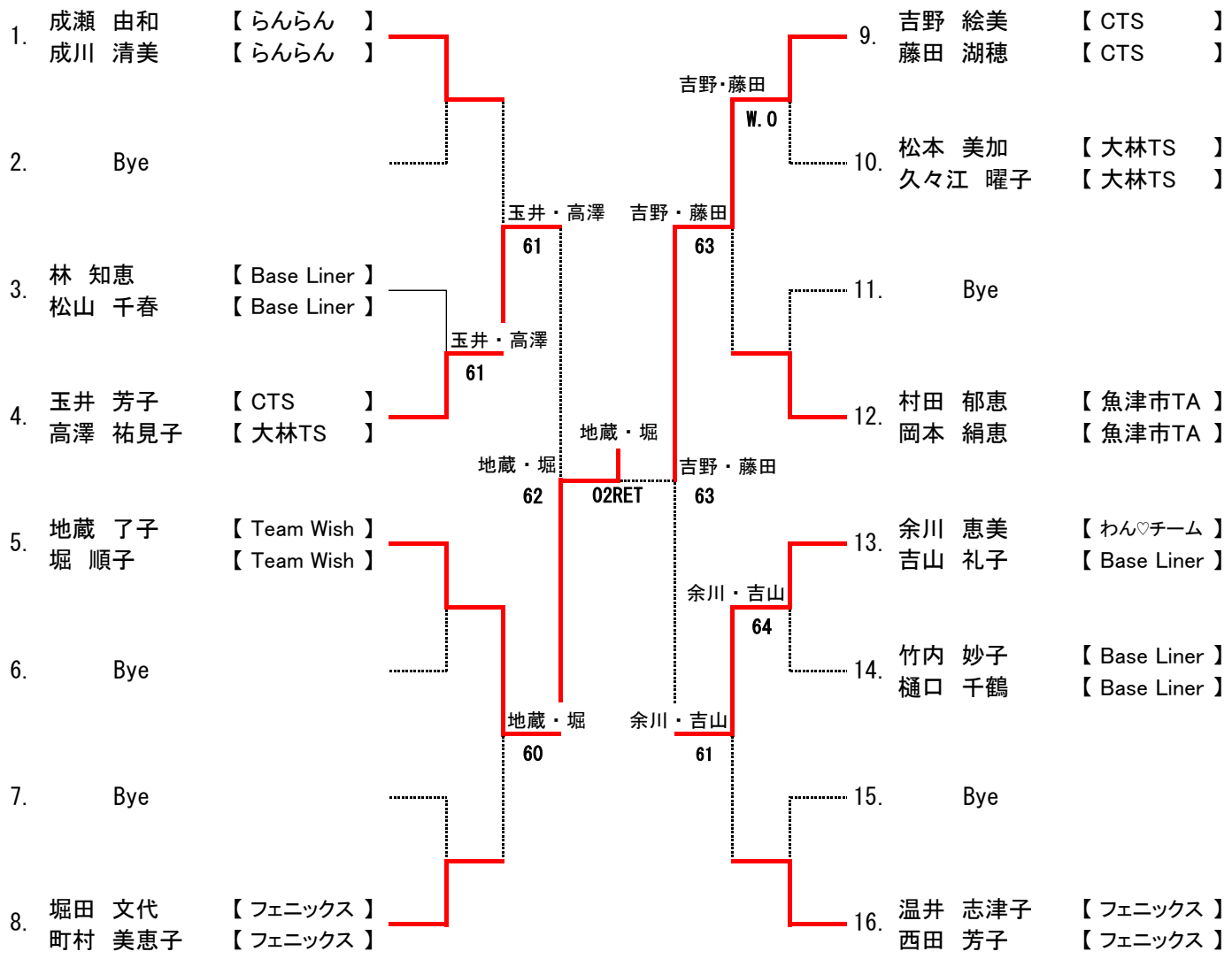
＊６ゲーム先取（ノーアドバンテージスコアリング方式）