ヨネックスチャレンジカップ2022

＜チャレンジクラス＞

令和４年６月２９日
於　岩瀬スポーツ公園

＊１セットマッチ（ノーアドバンテージスコアリング方式）

1. 羽倉　優子【大林TS】 村中　雅子【センティア】
2. Ｂｙｅ
3. 酒井　茂美【FFボニータ】 北島　貞恵【大林TS】
4. 豊田　時子【ステップ】 井上　佐千永【センティア】
5. 石崎　美知恵【Team Wish】 堀井　愛【すいよんチーム】
6. 福井　真澄【ロコメイト】 磯崎　祐子【わん♡TEAM】
7. 酒井　園子【センティア】 新村　由美【MIXED UP】
8. 筒井　裕子【大林TS】 増山　智恵子【JSS富山】
9. 五十嵐　沙織【富山市TA】 池上　百恵【JSS富山】
10. Ｂｙｅ
11. 荒瀧　マリアン【MIXED UP】 谷越　一美【MIXED UP】
12. 岩田　佳代子【FFボニータ】 中嶋　洋子【FFボニータ】
13. 塚島　智里【大林TS】 松田　佐和子【Team Wish】
14. 金谷　上枝【MIXED UP】 高松　由香理【MIXED UP】
15. 佐伯　ゆかり【J☆フレンズ】 浦田　道子【ロコメイト】
16. 飛弾野　朋子【JSS富山】 岩脇　暢子【わくわくテニス】
17. 中島　美法【ロコメイト】 上山　陽子【センティア】
18. 奥野　雅美【ホワイトキャップス】 松井　摂子【ホワイトキャップス】
19. 鉾井　礼子【大林TS】 高見　ゆかり【大林TS】
20. 村田　あゆみ【わくわくテニス】 池田　有美【わくわくテニス】
21. 得地　美津子【南砺市TA】 高橋　好江【グリーンテニス】
22. 鬼原　久美子【魚津市TA】 亀田　裕子【魚津市TA】
23. Ｂｙｅ
24. 吉川　明子【魚津市TA】 島津　美佐子【魚津市TA】
25. 江淵　清美【魚津市TA】 辻　多美子【魚津市TA】
26. 前田　小由理【mok.mok】 小城　玲子【すいよんチーム】
27. 窪田　美穂【MIXED UP】 日比野　文子【MIXED UP】
28. 山木　葉子【大林TS】 毛呂　博美【大林TS】
29. 小川　梨佳【センティア】 吉田　賀世子【センティア】
30. 尾山　明子【大林TS】 晒谷　りつ【わくわくテニス】
31. Ｂｙｅ
32. 岡本　綾子【大林TS】 藤田　千鶴子【CTS】

羽倉・村中 75
酒井・北島 61
酒井・新村 63
石崎・堀井 63
酒井・新村 63
酒井・新村 64
荒瀧・谷越 62
荒瀧・谷越 64
佐伯・浦田 63
佐伯・浦田 64
塚島・松田 64
佐伯・浦田 60
佐伯・浦田 61
佐伯・浦田 60
中島・上山 61
池田・村田 64
池田・村田 63
得地・高橋 63
得地・高橋 61
得地・高橋 62
前田・小城 63
山木・毛呂 62
山木・毛呂 61
吉田・小川 64
小川・吉田 62
小川・吉田 60
吉田・小川 60

優　勝

＜三位決定戦＞

酒井　園子【センティア】 新村　由美【MIXED UP】 ― 得地・高橋 62 ― 得地　美津子【南砺市TA】 高橋　好江【グリーンテニス】

＊優勝ペアは神奈川県で開催の全国決勝大会に出場できます。

ヨネックスチャレンジカップ2022

令和４年６月２９
於　岩瀬スポーツ公

＜ステップアップクラス＞
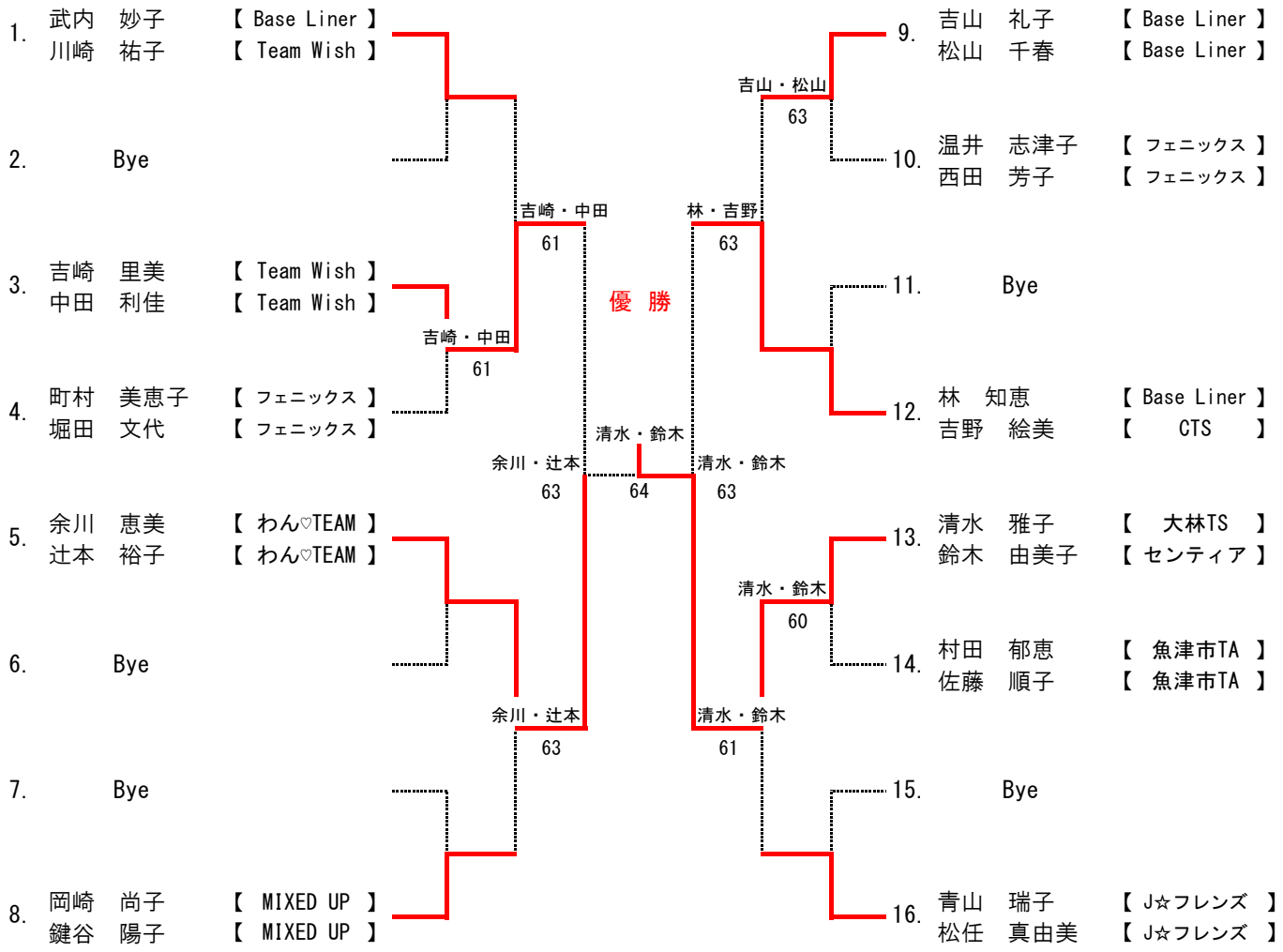
＊１セットマッチ（ノーアドバンテージスコアリング方式）